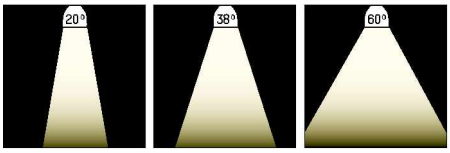

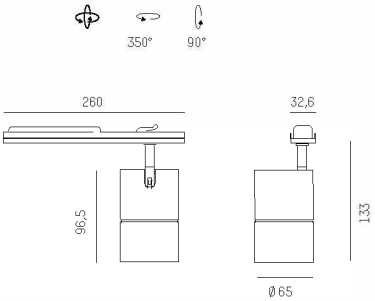

LED Strahlerlichteinsatz aus Aludruckguss
Oberfläche in weiß, schwarz oder silber matt
Vakuumbedampfter Alureflektor in 3 Ausstrahlwinkeln
Leuchtenkopf 350° drehbar und 90° schwenkbar
Für RIDE Systemanwendungen

LED spotlight, die cast aluminium
White, black or silver matt
Vacuum deposited aluminium reflector, 3 beam angles
Spotlight head 350° swiveling and 90° tilting
For RIDE system solutions

W2 = LED 2700K / **CRI>80**
W3 = LED 3000K / **CRI>80**
W4 = LED 3500K / **CRI>80**

LED 4000K auf Anfrage / on request

A++ – A

IP 20

DASH DC

LED

SYS 15W · 220-240V AC · Binning SDCM 3

599-9150123X	W2	20°	1300lm
599-9150129X	W3	20°	1360lm
599-9150127X	W4	20°	1380lm
599-9150153X	W2	38°	1300lm
599-9150159X	W3	38°	1360lm
599-9150157X	W4	38°	1380lm
599-9150193X	W2	60°	1300lm
599-9150199X	W3	60°	1360lm
599-9150197X	W4	60°	1380lm

ACHTUNG!!!!
Ergänzen Sie das **X** der Art. Nr. mit Ihrer gewünschten Farbe

ATTENTION!!!!
Complete the **X** of the code with your favourite colour

W **weiß / white = 5**
S **schwarz / black = 6**
SM **silber matt / silver matt = 4**

Bestellbeispiel / order example:
577-21020135 = **white**, PMMA opal diffuser flat
577-21020136 = **black**, PMMA opal diffuser flat
577-21020134 = **alu anodized**, PMMA opal diffuser flat

Design: INHOUSE